SmartView

KRUHOVÁ
SVĚTLA

RL-100

Přímé světlo k universálnímu osvětlení většiny povrchů.

- HOMOGENNÍ SVĚTELNÉ POLE
- KOMPAKTNÍ DESIGN
- UNIVERZÁLNÍ MOŽNOSTI MONTÁŽE

PROVOZNÍ REŽIMY OSVĚTLENÍ

TRVALÉ SVÍCENÍ

Osvětlení je určeno pro jak pro stálý, tak spínaný (triggrovaný) provoz. K trvalému provozu připojte pin číslo 4 (černý vodič) k napětí v rozsahu 10-24 V. Světlo svítí po dobu, kdy je na tomto vstupu přítomen signál 10-24 V, například z PLC nebo kamery. Funkce regulace intenzity osvětlení je popsána níže.

SPÍNANÉ SVÍCENÍ

Spínaný provoz má za následek úsporu energie a prodlužuje životnost svítidla. Spínaný provoz je také doporučen v případech, kdy by současný provoz 2 a více světelných zdrojů mohl ovlivňovat kvalitu nasnímaného obrazu. K provozu světla v triggrovanému módu připojte pin číslo 4, (černý vodič) k napětí v rozsahu 10-24 V. Světlo svítí po dobu, kdy je na pinu číslo 4 přítomen signál 24 V, například z PLC nebo kamery. Funkce regulace intenzity osvětlení je popsána níže.

STROBOVÁNÍ

Funkce, která umožňuje několikanásobně navýšit intenzitu světelného toku. Strobovací funkce má také za následek úsporu energie, prodlužuje životnost svítidla a v mnoha případech vylepšuje stabilitu celého inspekčního systému. K aktivaci strobovací funkce slouží pin číslo 2 (bílý vodič) konektoru M8. Maximální doba strobovacího pulsu je 10 ms, čas zotavení odpovídá minimálně 10 násobku tohoto pulsu, tedy 100 ms. Přivedením trvalé logické hodnoty 1 (napětí v rozsahu 10-24 V) na strobovací vstup bude svítidlo periodicky pracovat v cyklu 10 ms ON a 100 ms OFF. Délku strobovacího pulsu je možno stanovit v rozsahu 1-10 ms. Triggrovací mód (číslo 3, černý vodič) není při strobování využíván, nepřivádějte na tento vstup v době strobovací funkce žádné napětí.

REGULACE INTENZITY OSVĚTLENÍ

Intenzitu osvětlení lze regulovat PWM signálem na pinu číslo 4 (černý vodič), nebo externím kontrolérem CM-01. Maximální frekvence PWM je ≤ 40 kHz.

PRINCIP POUŽITÍ

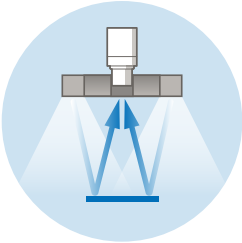

OBJEDNACÍ KÓD

vzorový příklad objednacího kódu

RL	-	100	B
Ring Light		Ø aktivní plochy	vlnová délka

KONFIGURACE

model	vlnová délka [nm]	vyzařovací úhel [°]
RL-100W	bílá	120
RL-100IR	850	50
RL-100R	625	60
RL-100G	528	120
RL-100B	470	120

INTENZITA NASVÍCENÍ

vzdálenost [mm]	hodnota [lx]
100	8 500
200	3 010
300	1 420
500	520

ELEKTRICKÉ PARAMETRY

	model	RL-100W	RL-100IR	RL-100R	RL-100G	RL-100B
U_n	Rozsah napětí	22-28 V	21-28 V	22-28 V	22-28 V	20-28 V
U_{jm}	Jmenovité napětí	24 V	24 V	24 V	24 V	24 V
I_{jm}	Jmenovitý proud	210 mA	270 mA	240 mA	240 mA	240 mA
P	Příkon	5 W	6,5 W	5,8 W	5,8 W	5,8 W

U_{trig}	Triggrovací napětí	≥ 10 - 24 V 2	I_{trig}	Triggrovací proud	3,5 mA 2	U_{EN}	Analogové stmívání	≥ 2,7 .. ≤ 10 V 2
U_{str}	Strobovací napětí	3 - 24 V 3	I_{str}	Strobovací proud	1,9 mA 3	I_{EN}	PWM stmívání	> 10 V .. ≤ 24 V 1

1 *Maximální frekvence PWM stmívání je ≤ 40 kHz* 2 *Hodnoty signálu ovládacího vstupu (Enable), pin č. 4 konektoru M8* 3 *Řídící napětí a proud strobovacího vstupu pin č. 2 konektoru M8*

ROZMĚRY & HMOTNOST

A	vnější Ø [mm]	100
B	vnitřní Ø [mm]	48
C	výška [mm]	20
	hmotnost [g]	200

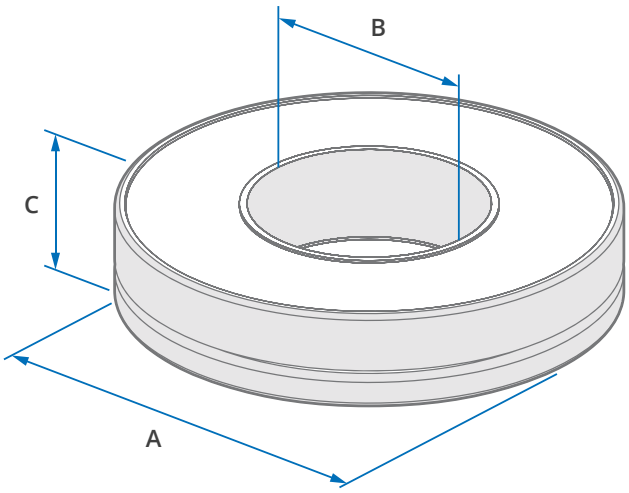

i Veškeré rozměry naleznete v naší **2D výkresové dokumentaci**.

TECHNICKÉ PARAMETRY

Krytí: **IP50** | Třída ochrany: **III** | Teplota okolí: **(-20) — (+40) °C** | Izolační odpor: **500 V** | Materiál tělesa: **Slitina hliníku**

ZAPOJENÍ KONEKTORU M8-3PIN

čelní pohled na konektor světla

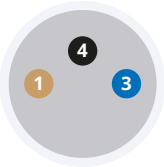

1	hnědá	+	+24 V
3	modrá	−	0 V
4	černá	●	ovládací vstup

•••

4 ● **ovládací vstup - ENABLE**

- **A** trvalé svícení nebo trigger signál (napětí 10-24 V)
- **B** regulace intenzity: PWM ≤ 40 kHz

PŘÍSLUŠENSTVÍ

- ✓ Přímý kabel M8-3PIN **(5 m)**
- ✓ Difúzní sklíčka **67-68% a 48-50% propustnosti**

VOLITELNÉ PŘÍSLUŠENSTVÍ

- + Úhlový kabel M8-3PIN **(5 m)**
- + Difúzní sklíčka **36-38% propustnosti**
- + Polarizační folie
- + Kontrolér **Smart Light CT-SL4D**
- + Kontrolér **CM-01**

SmartView

YOUR VISION PARTNER

SÍDLO FIRMY

Smart View s.r.o.
Nivy 313
765 02 Otrokovice
Česká republika

+420 601 575 797
+420 602 457 497

info@smartview.cz
www.smartview.cz

DISTRIBUTOR PRO MORAVU A SLEZSKO

ATEsystem s.r.o.
Studentská 6202/17
Poruba 708 00 Ostrava 8
Česká republika

+420 595 170 472

kamery@atesystem.cz
www.eshop.atesystem.cz

DISTRIBUTOR PRO SLOVENSKO

MTS, spol. s r.o.
Krivá 53
027 55 Krivá
Slovensko

+421 43 5819 111

mts@mts.sk
www.mts.sk